REV.	ECN NO.	DESCRIPTION	DRAW	CHECK	APPD.	DATE
A0		新版发行	Erica	Linson	Rambo	

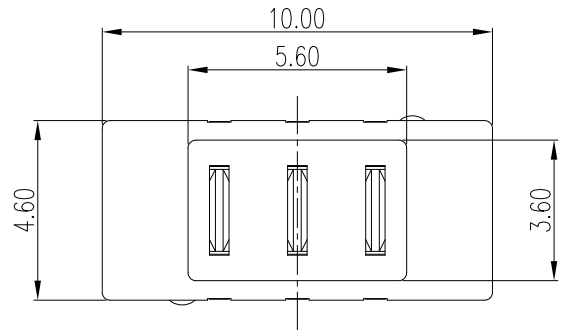

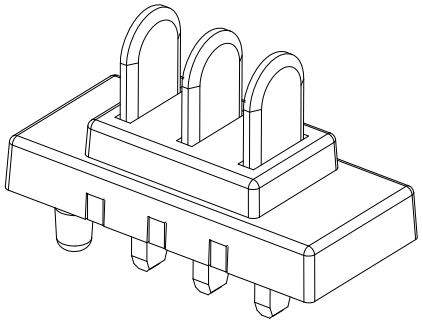

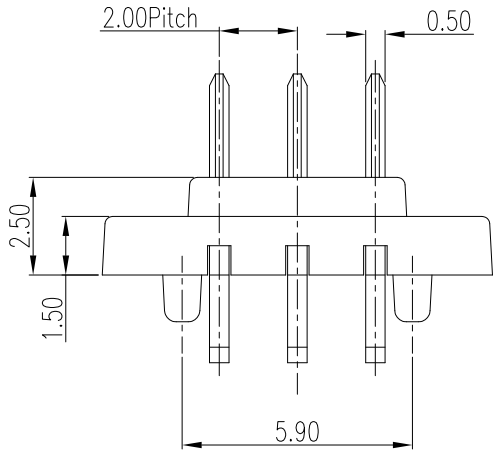

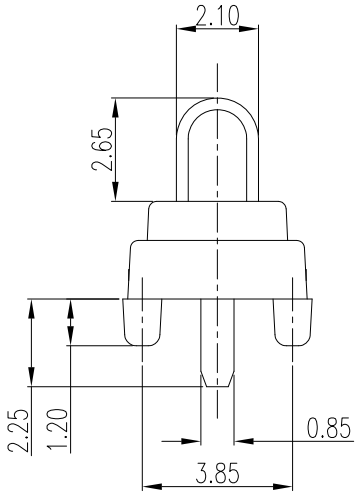

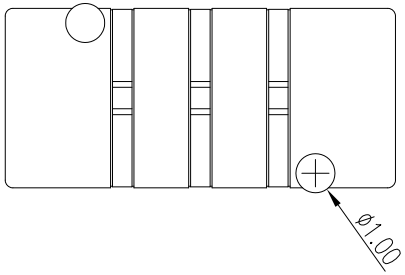

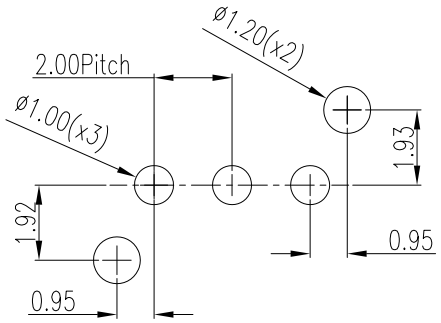

Recommended P.C.Board Layout
Layout Tolerance: ±0.05 mm

NOTES:

1.Material:
Housing:Thermoplastic UL 94V-0,Black
Terminal:Copper Alloy
2.Finish:Plating Gold
3.Specification
Current Rating: 1A Max./Pin
Voltage Rating: 30V Max.
Contact Resistonce: 50m ohm Max.
Insulation Resistance: 1000M ohm Min.
Dielectric Voltage: 500V
Operating Temperature:-20°C ~ 80°C

料号备注

C3	0	M	001	D	XX	X	XX	X	X

- G1=全金G/F
- G2=全金2u"
- G3=全金5u"
- G4=全金10u"
- G5=全金15u"
- G6=全金30u"
- 00=LCP 黑
- 01=PA6T 黑
- R=ROHS2.0标准
- W=无卤+ROHS2.0
- B=盐雾24H

东莞市兴科杰鑫电子有限公司
Dong Guan XingKeJieXin Electronics Co.,Ltd

UNLESS OTHERWISE SPECIFIED
TOLERANCES

		METRIC
X.	+/-	0.30
.X	+/-	0.25
.XX	+/-	0.20
FRACTIONS	+/-	
ANGLES	+/-	2.00°

DIMENSIONS (METRIC) (MM)

APPROVAL		日期
制图	Erica	
审核	Linson	
核准	Rambo	
文件位置		

ANGLE OF PROJECTION

品名 规格	电池座 3P Male PH2.0 180° DIP 有定位柱
料号	SEE TABLE
字张 A4	工程图号: DWG-BATTERY M-001 版本. A0
比例 1 : 1	状态码 A 页数 1 OF 1